WC P.N.E

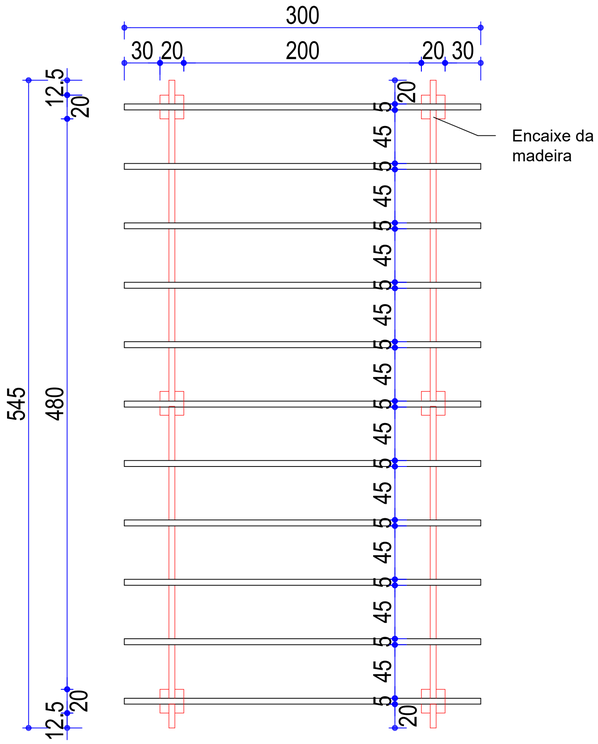

DETALHAMENTO EXECUTIVO PERGOLADO
EM PLANTA BAIXA
A=16,35m2

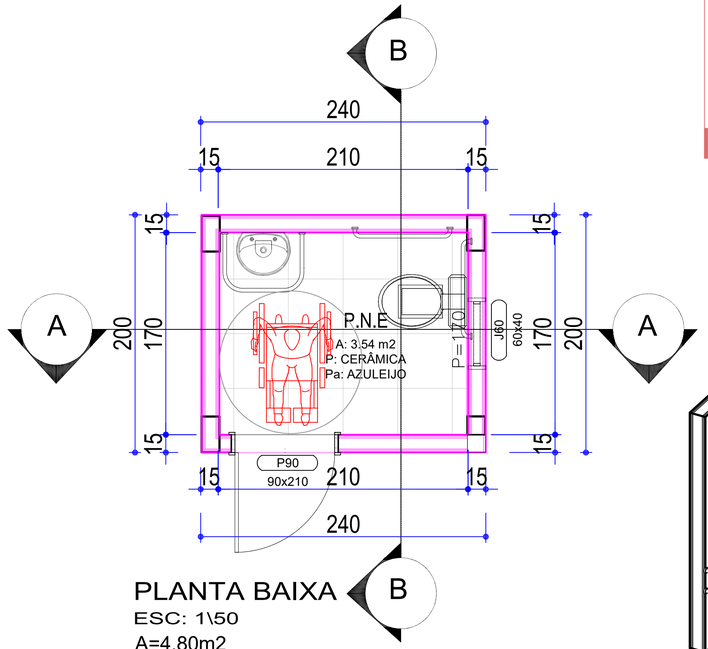

PLANTA BAIXA
ESC: 1\50
A=4,80m2

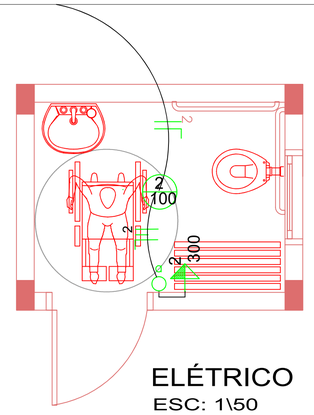

ELÉTRICO
ESC: 1\50

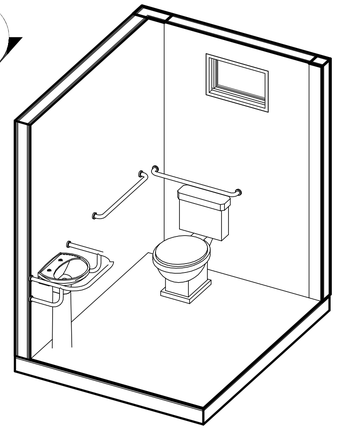

PERSPECTIVA
S/ESCALA

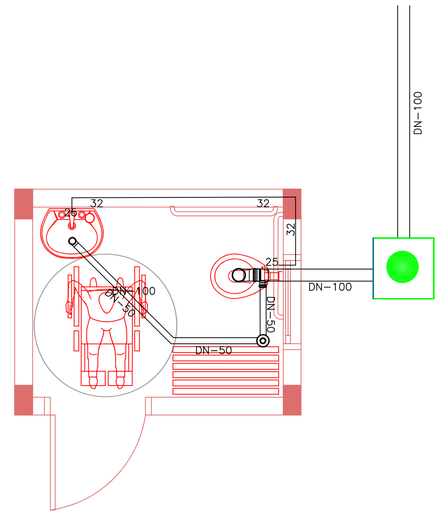

HIDROSSANITÁRIO
ESC: 1\50

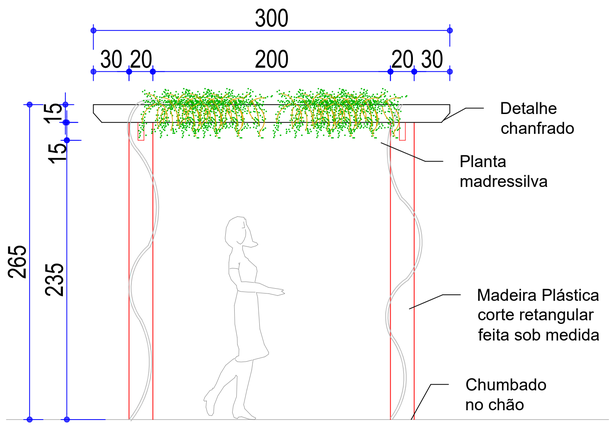

DETALHAMENTO EXECUTIVO PERGOLADO
ELEVAÇÃO LATERAL

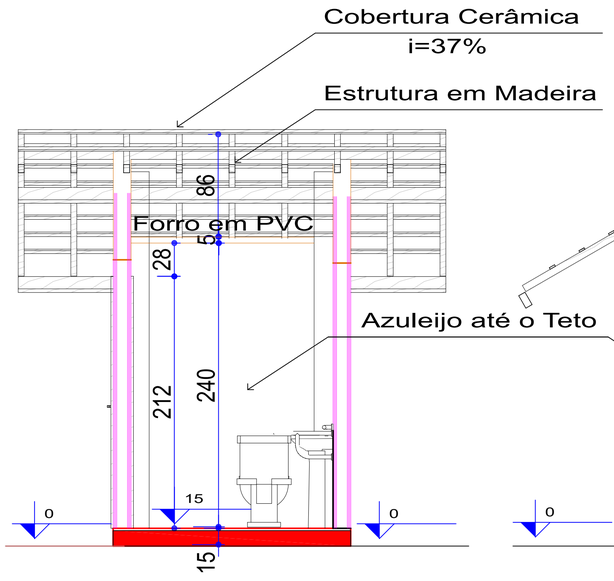

CORTE B - B'
ESC: 1\50

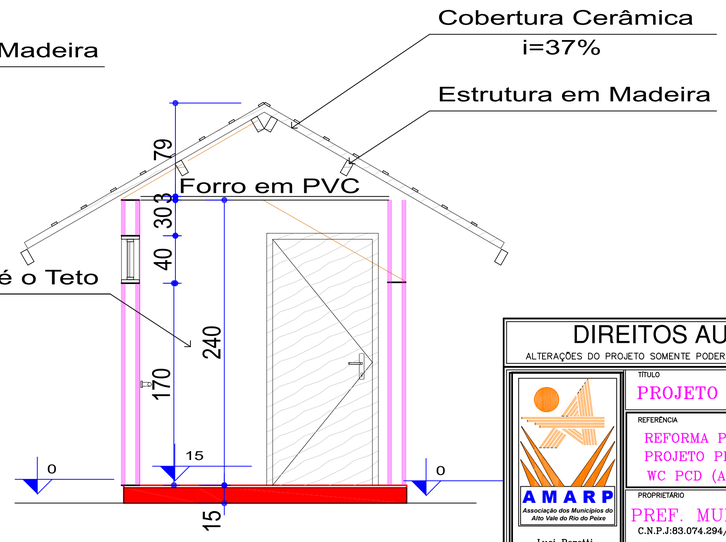

CORTE A - A'
ESC: 1\50

DIREITOS AUTORAIS RESERVADOS
ALTERAÇÕES DO PROJETO SOMENTE PODERÃO SER EFETUADAS MEDIANTE AUTORIZAÇÃO DO PROJETISTA

AMARP
Associação dos Municípios do Alto Vale do Rio do Peixe

Luci Peretti
Presidente

Odivar Clóvis Biscaro
Secretario Executivo

Av. Manoel Roque, 99
Videira – SC
Fone 35660255

TÍTULO: PROJETO PAISAGÍSTICO

PRANCHA: 02

REFERÊNCIA: REFORMA PRAÇA MUNICIPAL
PROJETO PERGOLADO (X2 UNIDADES)
WC PCD (ADAP. NECES. ESPECIAIS)

PROPRIETÁRIO: PREF. MUN. RIO ANTAS
C.N.P.J:83.074.294/0001-23

ASSINATURA

RESPONSÁVEL TÉCNICO: JEAN MARCELO ZIERO
ARQ. E URB. CAU/BR A32454-0

ASSINATURA: JEAN MARCELO ZIERO:5503387 3091
Assinado de forma digital por JEAN MARCELO ZIERO:5503387 3091
Dados: 2022.07.20 15:01:24 -03'00'

DESENHO: ARQ. JEAN

ESCALA: INDICADA

DATA: JUNHO/2022

PREFEITURA