OESTE
ENGENHARIA

PROJETO DE SINALIZAÇÃO



LEGENDA

Sistema SIRGAS 2000 - UTM zona 22 S
Altimétria Ortométrica - hgeoHNOR_IMBITUBA

Órgão: Prefeitura Municipal de Rio das Antas - SC

Empresa: oeste ENGENHARIA

Ewerton Luiz Roberto
Engenheiro Civil
CREA/SC -76.484-1

Título: Projeto de Sinalização
Rua: Rua Arno Garipe - Trecho 02 - Implantação
Fase: Projeto Executivo
Referência: OE-PRA-IMP-A3-SI-01-R0
Localização: Rio das Antas - SC
Escala: 1:1000
Data: Dez./2025
Folha: A3

SUPORTES
TIPOS E POSICIONAMENTO NA VIA

TRECHO RURAL – PERFIL METÁLICO TIPO "C"

PLACAS DE REGULAMENTAÇÃO
(UN. EM METROS)

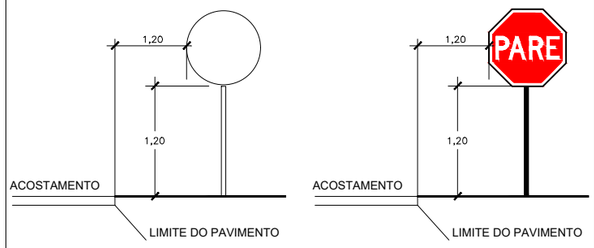

PLACAS DE ADVERTÊNCIA
(UN. EM METROS)

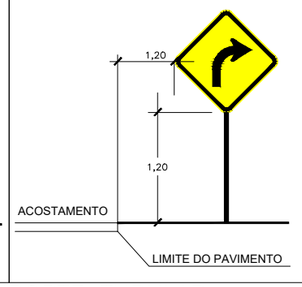

MARCADORES DE PERIGO
(UN. EM METROS)

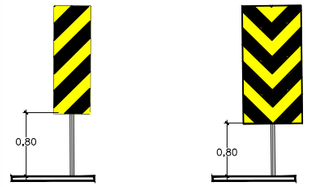

MARCADOR DE ALINHAMENTO
(UN. EM METROS)

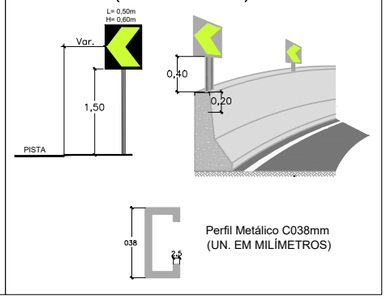

TRECHO URBANO – SUPORTE TUBULAR

PLACAS DE REGULAMENTAÇÃO
(UN. EM METROS)

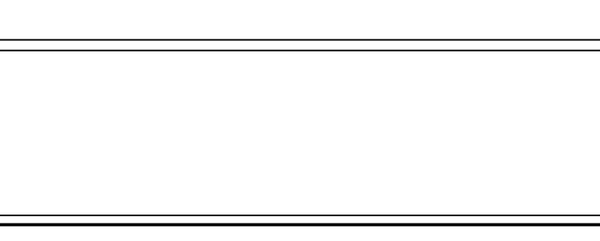

PLACAS DE ADVERTÊNCIA
(UN. EM METROS)

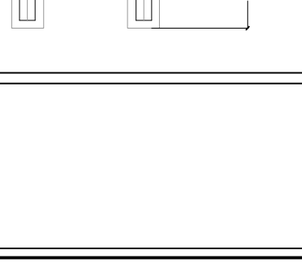

POSICIONAMENTO DAS PLACAS EM RELAÇÃO À VIA
S/ ESC.

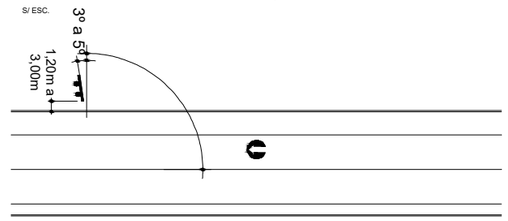

DETALHE DE FIXAÇÃO DE SUPORTE PARA AS PLACAS COM PC-1
(UN. EM MILÍMETROS)
S/ ESC.

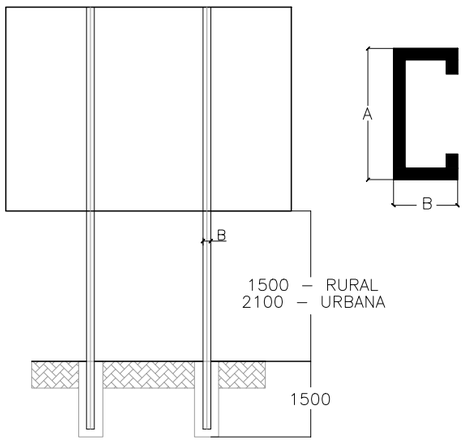

DETALHE DE FIXAÇÃO DE SUPORTE PARA AS PLACAS COM PC-2
(UN. EM MILÍMETROS)
S/ ESC.

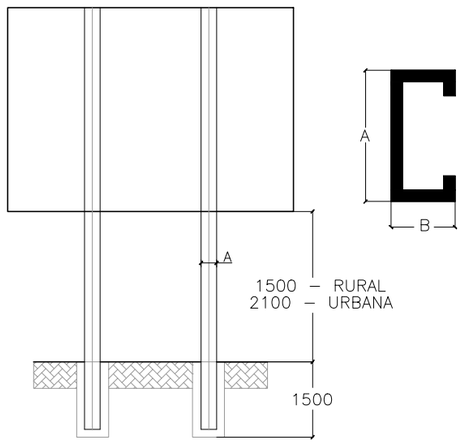

TABELA PARA PERFIL METÁLICO TIPO "C"

Placas (LxH) m			Seção Transversal (mm)				Comprimento do Perfil (m)	Número de Perfis por Placa
4,00	X	6,00	H	B	D	E	9,00	2
3,00	X	4,00	350	120	35	6,30	7,00	2
2,00	X	4,00	300	85	25	4,70	7,00	2
4,00	X	3,00	300	85	25	3,40	6,00	2
2,00	X	3,00	300	85	25	3,40	6,00	2
4,00	X	2,00	250	85	25	2,70	5,00	2
3,00	X	2,00	250	85	25	2,70	4,50	2
3,00	X	1,50	150	85	25	3,40	4,00	2
2,00	X	1,00	150	85	25	2,70	3,50	2
1,20			110	70	25	2,00	4,00	1
1,00			110	70	25	2,00	3,50	1
0,80			110	70	25	2,00	3,00	1
Marco Quilométrico 0,60x1,00			110	70	25	2,00	3,00	1
Marcador de Perigo para Solo 0,30x0,90			38	38	5	2,00	2,50	1
Marcador Alin. para Solo 0,50x0,60			38	38	5	2,00	2,50	1
Marcador Alin. para "New Jersey" 0,50x0,60			38	38	5	2,00	0,80	1
Marcador Alinh. para "Defensa" 0,50x0,60			38	38	5	2,00	1,60	1

NOTA TÉCNICA:

UNIDADE DE MEDIDA EM METROS (m);

PARA CONFECÇÃO DAS PLACAS DE REGULAMENTAÇÃO E ADVERTÊNCIA:

- UTILIZAR PLACA COM CHAPA DE ALUMÍNIO COMPOSTO, CONFORME NBR 16179/13, CONFECCIONADA COM FUNDO EM PELÍCULA ALTA INTENSIDADE (ABNT TIPO III), LEGENDAS, TARJAS, ORLA E SÍMBOLO EM PELÍCULA PRETA OPACA (ABNT TIPO IV). FUNDO DO SINAL EM PELÍCULA AI PRISMÁTICA;

PARA CONFECÇÃO DAS PLACAS DE REGULAMENTAÇÃO COMPOSTA:

- UTILIZAR PLACA COM CHAPA DE ALUMÍNIO COMPOSTO, CONFORME NBR 16179/13, CONFECCIONADA COM SINAL IMPRESSO SOBRE PELÍCULA DE ALTA INTENSIDADE PRISMÁTICA (ABNT TIPO III);

PARA CONFECÇÃO DAS PLACAS DE ADVERTÊNCIA COMPOSTA:

- UTILIZAR PLACA COM CHAPA DE ALUMÍNIO COMPOSTO, CONFORME NBR 16179/13, CONFECCIONADA COM SINAL IMPRESSO SOBRE PELÍCULA DE ALTA INTENSIDADE PRISMÁTICA (ABNT TIPO III);

PARA CONFECÇÃO DAS PLACAS INDICATIVAS E ORIENTATIVAS DE SOLO:

- UTILIZAR PLACA COM CHAPA EM ALUMÍNIO COMPOSTO, CONFORME NBR 16179/13 DA ABNT, CONFECCIONADA COM FUNDO EM PELÍCULA ABNT TIPO III. LEGENDAS, TARJAS E SETAS EM PELÍCULA ALTA INTENSIDADE PRISMÁTICA (ABNT TIPO III);

PARA CONFECÇÃO DAS PLACAS INDICATIVAS E ORIENTATIVAS AÉREAS:

- PLACA COM CHAPA DE ALUMÍNIO 2mm, CONFECCIONADA COM FUNDO EM PELÍCULA ALTA INTENSIDADE PRISMÁTICA (ABNT Tipo III) LEGENDAS, TARJAS E SETA EM PELÍCULA GRAU DIAMANTE (ABNT Tipo X),

PARA CONFECÇÃO DOS SUPORTES DAS PLACAS DE SOLO:

- UTILIZAR SUPORTE DE AÇO DOBRAGEM TIPO "C" CONFORME ESPECIFICADO NO PROJETO.

LEGENDA

Órgão: Prefeitura Municipal de Rio das Antas - SC

Empresa: oeste ENGENHARIA

Ewerton Luiz Roberto
Engenheiro Civil
CREA/SC -76.484-1

Título: Projeto de Sinalização

Trecho:

Fase: Projeto Executivo

Referência: OE-PRA-IMP-A3-SI-100-R0

Localização: Rio das Antas - SC

Escala:

Data: Dez./2025

Folha: A3

CARACTERÍSTICAS DOS SINAIS - FORMAS E CORES

SINAL DE FORMA OCTOGONAL

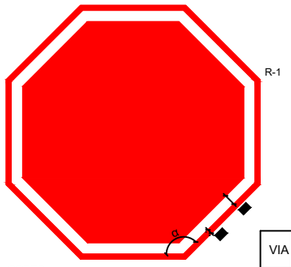

CORES:
Fundo: Vermelho Refletivo
Orla Interna: Branco Refletivo
Orla Externa: Vermelho Refletivo
Verso: Preto Fosco

VIA	DIMENSÕES (mm)			
	Lado	a	b	α
URBANA	250	10	20	135º
	350	14	28	135º
	400	16	32	135º
RURAL	350	14	28	135º
	400	16	32	135º
	480	19	38	135º

Nota:
As dimensões dos sinais deverão ser definidas conforme o tipo de via.

SINAL DE FORMA TRIANGULAR

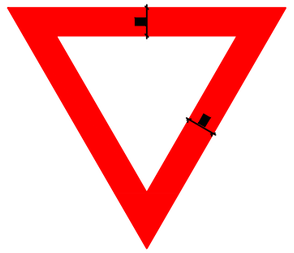

CORES:
Fundo: Branco Refletivo
Orla: Vermelho Refletivo
Verso: Preto Fosco

VIA	DIMENSÕES (mm)	
	Lado	a
URBANA	750	100
	900	150
	1000	170
RURAL	750	100
	900	150
	1000	170
	1200	200

Nota:
As dimensões dos sinais deverão ser definidas conforme o tipo de via.

SINAL DE FORMA CIRCULAR

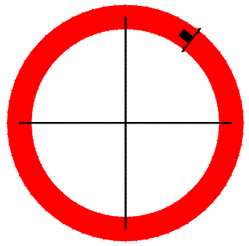

R-6b, R-14, R-15, R-16,
R-17, R-18, R-19, R-21,
R-22, R-23, R-24a,
R-24b, R-25a, R-25b,
R-25c, R-25d, R-26,
R-27, R-28, R-30, R-31,
R-32, R-33, R-34, R-35a,
R-35b, R-36a, R-36b,
R-39

CORES:
Fundo: Branco
Orla e Tarja: Vermelho
Verso: Preto Fosco

VIA	DIMENSÕES (mm)	
	Sinal	a
URBANA	Ø 400	40
	Ø 500	50
	Ø 750	75
RURAL	Ø 500	50
	Ø 750	75
	Ø 1000	100
	Ø 1200	120

Nota:
As dimensões dos sinais deverão ser definidas conforme o tipo de via.

NOTAS TÉCNICAS:

1. UNIDADE DE MEDIDAS = MILÍMETRO(mm), EXCETO ONDE INDICADO;
2. O PROJETO DE SINALIZAÇÃO VERTICAL E TODOS OS MATERIAIS UTILIZADOS, DEVEM ATENDER ÀS NORMAS DA ABNT E RECOMENDAÇÕES PREVISTAS NO MANUAL BRASILEIRO DE SINALIZAÇÃO DE TRÂNSITO (CONTRAN);
3. TODOS OS SINAIS DEVEM SER RETRORREFLETIVOS, EXCETO AS PARTES DE COR PRETA, SEMPRE OPACAS, QUE APARECERÃO POR CONTRASTE;
4. AS PLACAS DE REGULAMENTAÇÃO DEVERÃO TER FUNDO BRANCO REFLETIVO; ORLAS E TARJAS EM VERMELHO REFLETIVO; LEGENDAS E SÍMBOLOS NA COR PRETA NÃO REFLETIVA;
5. PARA TODAS AS PLACAS DE SINALIZAÇÃO, O TIPO DE PELÍCULA A SER UTILIZADA NA CONFECÇÃO DA PLACA DEVERIA SER DO TIPO, "GT+GT" "(GRAU TÉCNICO)".

SINAIS DE FORMA CIRCULAR COM TARJA

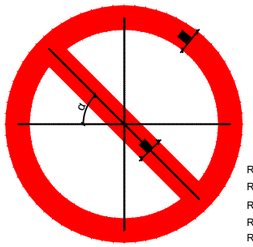

R-3, R-4a, R-4b, R-5a,
R-5b, R-6a, R-7, R-8a,
R-8b, R-9, R-10, R-11,
R-12, R-13, R-20, R-29,
R-37, R-38, R-40

CORES:
Fundo: Branco
Orla e Tarja: Vermelho
Verso: Preto Fosco

VIA	DIMENSÕES (mm)		
	Lado	a	α
URBANA	Ø 400	40	45º
	Ø 500	50	45º
	Ø 750	75	45º
RURAL	Ø 500	50	45º
	Ø 750	75	45º
	Ø 1000	100	45º
	Ø 1200	120	45º

Nota:
As dimensões dos sinais deverão ser definidas conforme o tipo de via.

SINAIS DE FORMA CIRCULAR COM DUPLA TARJA

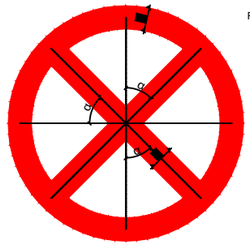

R-6c

CORES:
Fundo: Branco
Orla e Tarja: Vermelho
Verso: Preto Fosco

VIA	DIMENSÕES (mm)		
	Lado	a	α
URBANA	Ø 400	40	
	Ø 500	50	
	Ø 750	75	
RURAL	Ø 500	50	
	Ø 750	75	
	Ø 1000	100	
	Ø 1200	120	

Nota:
As dimensões dos sinais deverão ser definidas conforme o tipo de via.

SINAL DE FORMA QUADRADA

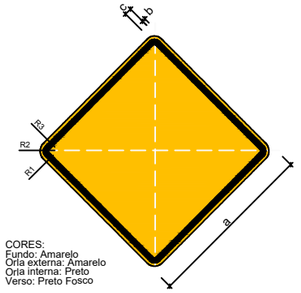

A-1a, A-1b, A-2a, A-2b, A-3a
A-3b, A-4a, A -4b, A-5a, A -5b,
A-6, A-7a, A-7b, A-8, A-9, A-10a,
A-10b, A-11a, A-11b, A-12, A-13a,
A-13b, A-14, A-15, A-16, A-17, A-18, A-19,
A-20a, A-20b, A-21a, A-21b, A-21c,
A-21d, A-21e, A-22, A-23, A-24, A-25, A-27,
A-28, A-29, A-30a, A-30b, A-30c,
A-31, A-32a, A-32b, A-33a, A-33b, A-34,
A-35, A-36, A-37, A-38, A-39, A-40, A-42a,
A-42b, A-42c, A-43, A-44, A-45, A-46, A-47, A-48.

CORES:
Fundo: Amarelo
Orla externa: Amarelo
Orla interna: Preto
Verso: Preto Fosco

OBS.: MEDIDAS RECOMENDADAS
MEDIDAS EM MILÍMETROS

VIA	LADO MÍNIMO (a)	ORLA EXTERNA MÍNIMA (b)	ORLA INTERNA MÍNIMA (c)	RAIO DA BORDA (R1)	RAIO DA ORLA EXTERNA (R2)	RAIO DA ORLA INTERNA (R3)
Urbana	450	09	18	45	36	18
Rural (Estrada)	500	10	20	50	40	20
Rural (Rodovia)	600	12	24	60	48	24
Áreas protegidas por legislação especial(*)	300	06	12	30	24	12

(*) relativa a patrimônio histório, artístico, cultural, arquitetônico, arqueológico e natural.
Obs.: Nos casos de placas de advertência desenhada numa placa adicional, o lado mínimo pode ser de 300mm.

Nota:
As dimensões dos sinais deverão ser definidas conforme o tipo de via.

LEGENDA

Órgão:
Prefeitura Municipal de Rio das Antas - SC

Empresa:
oeste ENGENHARIA

Ewerton Luiz Roberto
Engenheiro Civil
CREA/SC -76.484-1

Título: Projeto de Sinalização

Escala:

Trecho:

Data: Dez./2025

Fase: Projeto Executivo

Folha: A3

Referência: OE-PRA-IMP-A3-SI-101-R0

Localização: Rio das Antas - SC

DETALHES DE SINALIZAÇÃO HORIZONTAL

DETALHE "1"
S/ ESCALA

LINHA DE BORDA CONTÍNUA (LBO-1)

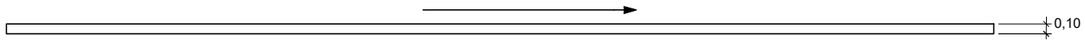

DETALHE "2"
S/ ESCALA

LINHA DE DIVISÃO DE FLUXOS DE SENTIDOS OPOSTOS - DUPLA CONTINUA (LF0-3)



DETALHE "3"
S/ ESCALA

LINHA DE DIVISÃO DE FLUXOS DE SENTIDOS OPOSTOS - SIMPLES CONTINUA (LF0-1)



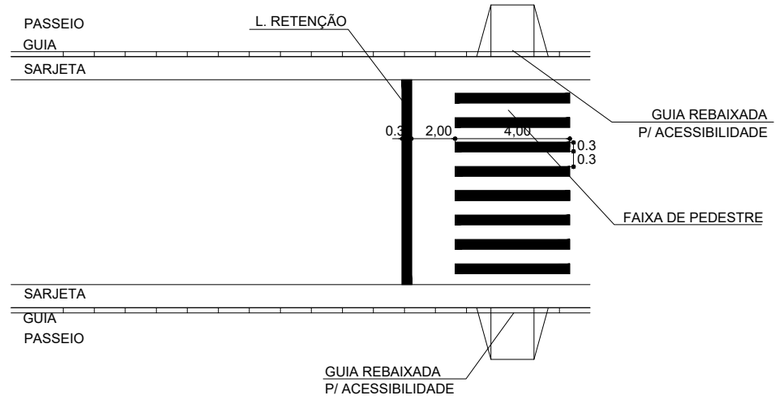

LEGENDA

Órgão: Prefeitura Municipal de Rio das Antas - SC

Empresa: oeste ENGENHARIA

Ewerton Luiz Roberto
Engenheiro Civil
CREA/SC -76.484-1

Título: Projeto de Sinalização

Trecho:

Fase: Projeto Executivo

Referência: OE-PRA-IMP-A3-SI-102-R0

Localização: Rio das Antas - SC

Escala:

Data: Dez./2025

Folha: A3

CARACTERÍSTICAS PLACA DE LOGRADOUROS
FORMAS E CORES



Dimensões: 0,5 x 0,2 m

CORES:
Fundo: Azul Refletivo
Orla Interna: Branco Refletivo
Orla Externa: Azul Refletivo
Verso: Preto Fosco

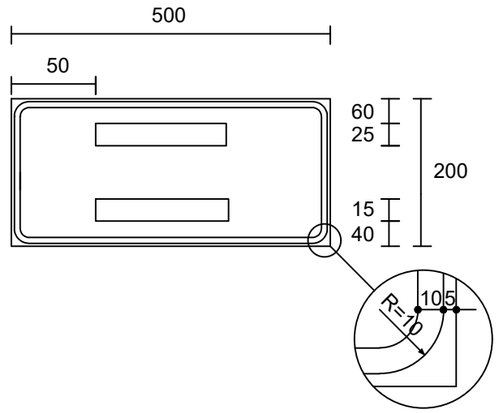

NOTA TÉCNICA:

PARA CONFECÇÃO DAS PLACAS DE REGULAMENTAÇÃO E ADVERTÊNCIA:
- UTILIZAR, PLACA COM CHAPA DE ALUMÍNIO COMPOSTO, CONFORME NBR 16179/13 DA ABNT, CONFECCIONADA COM SINAL IMPRESSO SOBRE PELÍCULA AI PRISMÁTICO (ABNT Tipo III);
- OU, PLACA COM CHAPA DE ALUMÍNIO COMPOSTO, CONFORME NBR 16179/13 DA ABNT, CONFECCIONADA COM PELÍCULA AI PRISMÁTICO (ABNT Tipo III) E PELÍCULA PRETA OPACA (ABNT Tipo IV);

PARA CONFECÇÃO DAS PLACAS DE REGULAMENTAÇÃO COMPOSTA:
- UTILIZAR PLACA COM CHAPA DE ALUMÍNIO COMPOSTO, CONFORME NBR 16179/13 DA ABNT, CONFECCIONADA COM FUNDO, ORLAS E TARJAS EM PELÍCULA DE ALTA INTENSIDADE PRISMÁTICA (ABNT Tipo III), LEGENDAS EM PELÍCULA PRETA OPACA (ABNT Tipo IV);

PARA CONFECÇÃO DAS PLACAS DE ADVERTÊNCIA COMPOSTA:
- UTILIZAR PLACA COM CHAPA DE ALUMÍNIO COMPOSTO, CONFORME NBR 16179/13 DA ABNT, CONFECCIONADA COM FUNDO EM PELÍCULA DE ALTA INTENSIDADE PRISMÁTICA (ABNT Tipo III). LEGENDAS, TARJAS, ORLA E SÍMBOLO EM PELÍCULA PRETA OPACA (ABNT Tipo IV);

PARA CONFECÇÃO DAS PLACAS INDICATIVAS E ORIENTATIVAS DE SOLO:
- UTILIZAR, PLACA COM CHAPA DE ALUMÍNIO COMPOSTO, CONFORME NBR 16179/13 DA ABNT, CONFECCIONADA COM FUNDO EM PELÍCULA ABNT Tipo I. LEGENDAS, TARJAS E SETA EM PELÍCULA ALTA INTENSIDADE PRISMÁTICA (ABNT Tipo III);

LEGENDA

Órgão: Prefeitura Municipal de Rio das Antas - SC

Empresa: oeste ENGENHARIA

Ewerton Luiz Roberto
Engenheiro Civil
CREA/SC -76.484-1

Título: Projeto de Sinalização

Trecho:

Fase: Projeto Executivo

Referência: OE-PRA-IMP-A3-SI-103-R0

Localização: Rio das Antas - SC

Escala:

Data: Dez./2025

Folha: A3