ESCOLA NUCLEADA MUNICIPAL SILVA PARANHOS

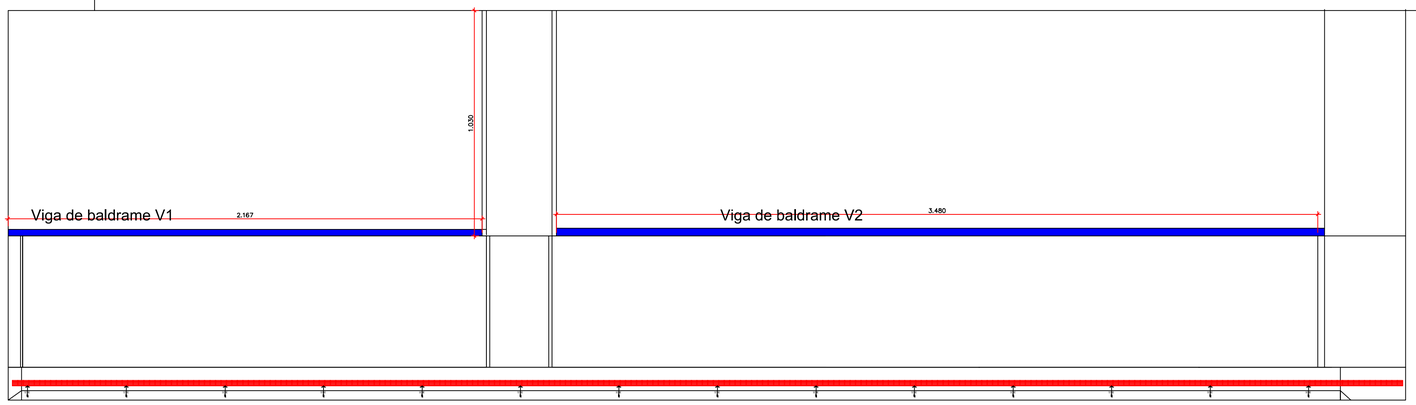

PROJETO ESTRUTURAL
VIGAS DE BALDRAME
Escala 1:100

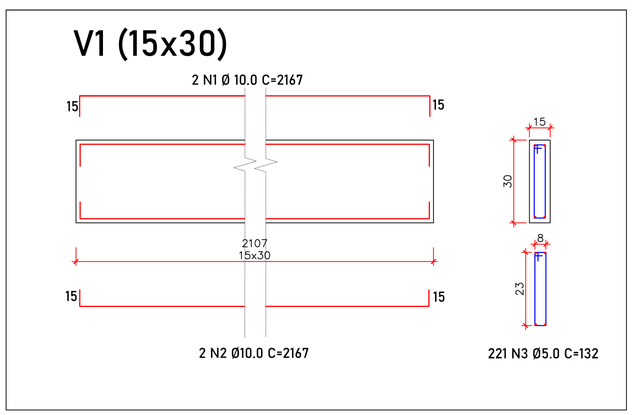

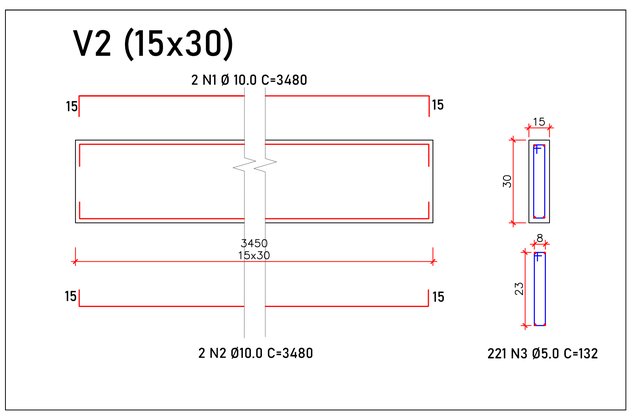

gov.br
Documento assinado digitalmente
AMANDA GABRIELA NIQUELATTI SOLIGO
Data: 18/09/2025 16:32:19-0300
Verifique em https://validar.iti.gov.br

Assinatura Prefeito Municipal

Assinatura Responsável Técnico

TÍTULO:	MELHORIAS ESCOLA N. M. SILVA PARANHOS
REFERÊNCIA:	PROJETO ESTRUTURAL VIGAS DE BALDRAME
PROPRIETÁRIO:	MUNICÍPIO DE RIO DAS ANTAS
RESPONSÁVEL TÉCNICO:	AMANDA G. N. SOLIGO CREA/SC 160270-9
PROJETISTAS:	AMANDA G. N. SOLIGO
ESCALA:	INDICADA DATA: Setembro, 2025

PRANCHA: 03/03